WIDOK Z TYŁU

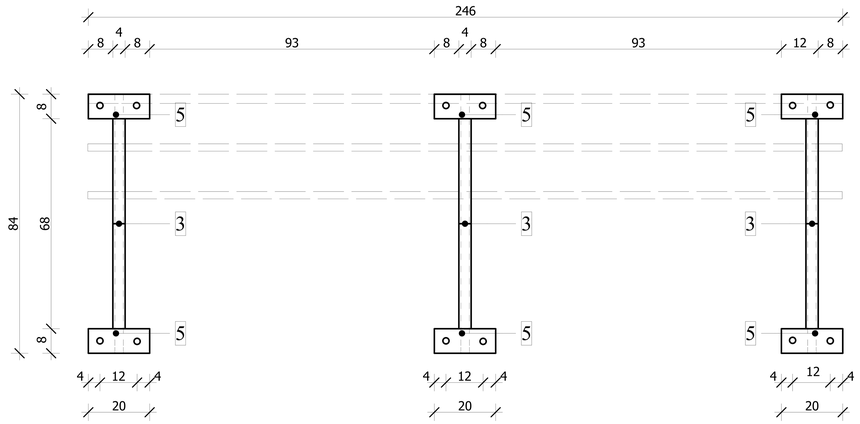

WIDOK OD CZOŁA

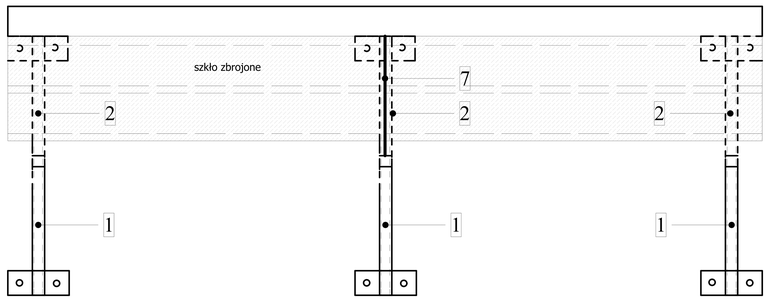

WIDOK Z BOKU

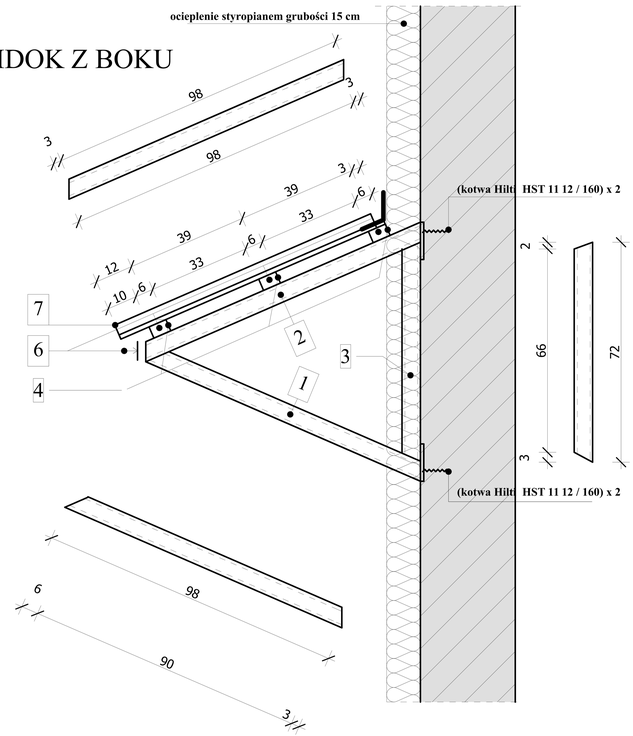

WIDOK Z GÓRY

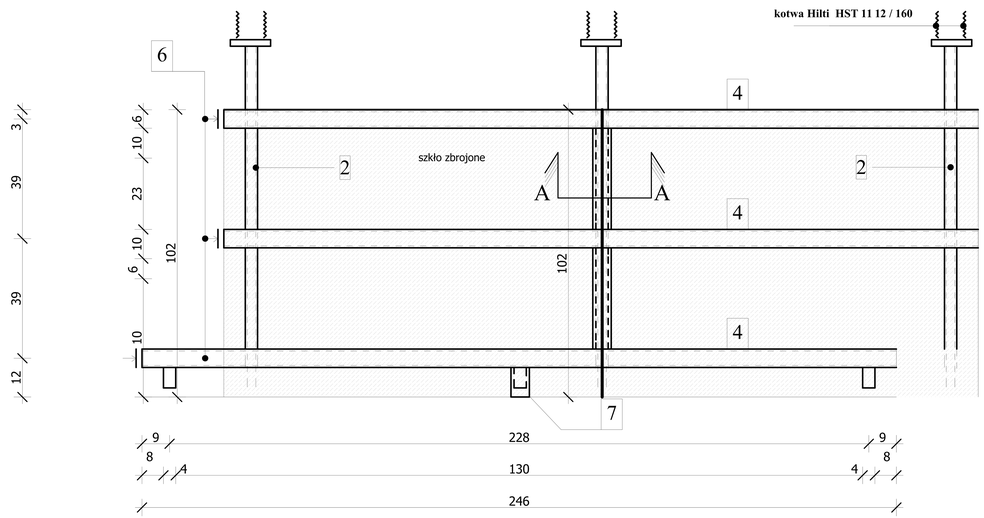

SZCZEGÓŁ "A-A"
ŁĄCZENIE TAFLI SZKLANYCH
SKALA 1:2

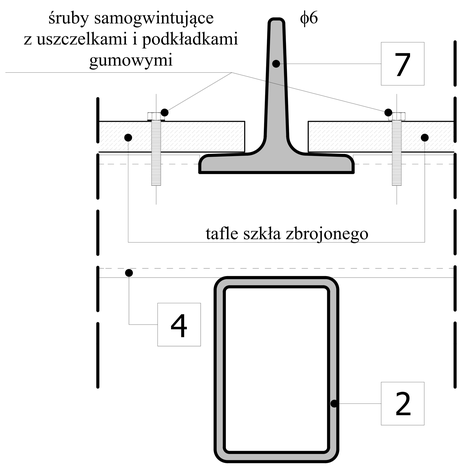

Stal kształtowa St 3Sx. Elektrody ER 1,46.
Elementy daszku łączyć spoiną ciągłą a min.= 3mm.

Szkło zbrojeniowe mocować do elementów za pomocą śrub samogwintujących ϕ6 z uszczelką i podkładką gumową.
Do mocowania w/w oszklenia wykonać w tafli szklanej otwory min. ϕ7mm.

Wyciąć stopkę teownika w miejscu przecięcia z kształtownikiem w celu wyrównania powierzchni pod montaż tafli szkalnej.

ZESTAWIENIE STALI KSZTAŁTOWEJ

L.p	Element	Ilość [szt]	Długość [m]	Masa [kg/m]	Masa 1 elementu [kg]	Masa całkowita [kg]
1	kształtownik zamknięty prostokątny 60x40x3	2	0,98	4,11	4,03	8,22
2	kształtownik zamknięty prostokątny 60x40x3	3	0,97	4,11	4,02	12,06
3	kształtownik zamknięty prostokątny 60x40x3	3	0,71	4,11	2,91	8,73
4	kształtownik zamknięty prostokątny 60x40x3	3	2,46	4,11	10,11	30,33
5	płaskownik ▱ 80x6	6	0,20	3,77	0,75	4,50
6	zaślepka z płaskownika ▱ 40/50/6	9	0,06	1,57	0,09	0,81
7	teownik niski ⊥ 50/50/6	1	1,02	4,44	0,09	4,53
					Razem:	69,18
					dodatek na spoiny + 1,8 % :	1,25
					Suma :	**70,43 kG**

OPRACOWANIE PODLEGA OCHRONIE NA PODSTAWIE USTAWY O PRAWIE AUTORSKIM. KOPIOWANIE ORAZ WSZELKIE WYKORZYSTYWANIE IDEI ZAWARTEJ W NINIEJSZYM OPRACOWANIU BEZ PISEMNEJ ZGODY JEDNOSTKI PROJEKTOWEJ JEST ZABRONIONE.

PROJEKT BUDOWLANY PRZEBUDOWY BUDYNKU MIESZKALNEGO WIELORODZINNEGO W ŚWIDWINIE PRZY UL. POZNAŃSKIEJ 4E

działka budowlana 133/2 obreb 013 Świdwin

BRANŻA: ARCHITEKTUA + KONSRUKCJA

INWESTOR:
URZĄD MIASTA ŚWIDWIN, 78-300 ŚWIDWIN
PLAC KONSTYTUCJI 3 MAJA nr 1

LIPIEC 2018 r.

GŁÓWNY AUTOR OPRACOWANIA
PROJEKTANT BRANŻY KONSTRUKTORSKIEJ:
mgr inż. WIESŁAW PODGÓRSKI
Upr. bud. St-344/74 i 70/Sz/78 , upr. kon. PSOZ/Sz-5344/172/94
ASYSTENT PROJEKTANTA:
mgr inż. arch. ALEKSANDER PUKALSKI
PROJEKTANT BRANŻY ARCHITEKTONICZNEJ:
mgr inż. arch. MAREK RACKI
uprawn. bud. 15/Sz/2002
SPRAWDZAJĄCY BRANŻY KONSTRUKCYJNEJ:
mgr inż. arch. PIOTR CZERWIŃSKI
uprawn. bud. ZAP.OKK-7113k/166/03
SPRAWDZAJĄCY BRANŻY ARCHITEKTONICZNEJ:
mgr inż. arch. CZESŁAW ZŁOTNIK
uprawn. bud. 137/Sz/87

NR RYS.
6A

nr. strony 57

TYTUŁ RYSUNKU:
SZCZEGÓŁY KONSTRUKCYJNE DASZKU

1:20